Primo SD

Instrucciones de Instalación Vinílico Homogéneo

02/2022

CONDICIONES Y REQUISITOS

- El piso subyacente debe ser duro, limpio, seco y libre de grietas. Se deben eliminar el polvo y los contaminantes que puedan evitar la adhesión, como parches de pintura, aceite, etc. Tenga en cuenta que el asfalto, derrames de aceite, agentes de impregnación, marcas de bolígrafos, etc., pueden causar decoloración. La impermeabilización debe realizarse de acuerdo con las normas locales de construcción. Cuando sea necesario, se debe incorporar una membrana eficaz a prueba de humedad en el piso subyacente. Compruebe la humedad en pisos apoyados en el piso, pisos sobre salas de calderas, pisos con calefacción por piso radiante o que contengan tuberías de alta temperatura, etc.
- Cuando se instalan unidades de calefacción por piso radiante en la baldosa de concreto, las unidades de calefacción deben estar: Encendidas antes de colocar el revestimiento del piso durante 3-4 semanas para asegurarse de que la condición de humedad del piso subyacente calentado permita la colocación exitosa del revestimiento del piso. Apagadas 48 horas antes de comenzar la instalación para permitir que el piso subyacente vuelva al rango de temperatura recomendado por el fabricante del revestimiento del piso. Las unidades de calefacción deben mantenerse apagadas durante las operaciones de colocación y no deben encenderse nuevamente hasta 6-7 días después de que la colocación se haya completado para permitir que el adhesivo se fije.
- **Cuando instale este producto en pisos de concreto que no incluyan impermeabilización, la humedad medida en términos de humedad relativa no debe ser superior al 85% (en el Reino Unido e Irlanda, el 75% según la norma BS 8203). O menos del 2% con el Método CM (Carburo).**
- Cuando se colocan tuberías en el piso, deben disponerse de manera que el material del piso no esté continuamente sometido a una temperatura superior a 27°C, de lo contrario, puede producirse decoloración y/u otras alteraciones del material.
- Se debe prestar especial atención a las instalaciones en superficies donde se pueden esperar cambios significativos de temperatura, por ejemplo, pisos expuestos a la luz solar intensa, ya que la resistencia a la adhesión y el tratamiento del piso subyacente pueden estar sometidos a un estrés considerable.
- Las tablas de piso y sustratos similares deben tener un contenido de humedad máximo del 8% (equivalente al 40% de HR a +20°C), para que cualquier movimiento posterior no cause daños.

- **Nota: Este producto no está aprobado para su uso en áreas húmedas.**

PREPARACIÓN

- El polvo y las partículas sueltas deben eliminarse por completo. Los sustratos altamente absorbentes o variablemente absorbentes deben sellarse con un imprimador adecuado. La superficie imprimada debe estar completamente seca antes de comenzar la instalación.
- Al aplicar compuestos niveladores, utilice compuestos que cumplan con los requisitos mínimos de las normas de construcción. NOTA: Puede producirse decoloración al usar compuestos de poliéster de dos partes si se mezclan incorrecta o insuficientemente. No mezcle directamente sobre el sustrato
- Utilice solo un lápiz de plomo para marcar. Tenga en cuenta que cualquier marca hecha con rotuladores de punta de fieltro, rotuladores de tinta permanente o no permanente, bolígrafos, etc., puede causar decoloración debido a la migración.
- **No se permite colocar y almacenar palets de baldosas unos sobre otros.**
- Si se utiliza material de varios rollos, deben tener los mismos números de serie de fabricación y deben utilizarse en orden consecutivo.
- Antes de la instalación, permita que el material, el adhesivo y el piso subyacente alcancen la temperatura ambiente, es decir, una temperatura de al menos 18°C. La humedad relativa del aire debe ser del 30 al 60%. Los rollos deben almacenarse en el interior al menos 24 horas antes de la instalación, preferiblemente 48 horas. **Asegúrese de que las cajas de baldosas estén apiladas no más de cinco, planas y paralelas.**
- Los rollos y los palets deben almacenarse en una superficie uniforme. Cualquier defecto en el material debe informarse de inmediato a su oficina de ventas más cercana. Siempre indique el color, los números de palet y de rollo, que se indican en la etiqueta.

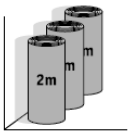

Almacene los rollos de 2 metros en posición vertical con distancia entre los rollos.

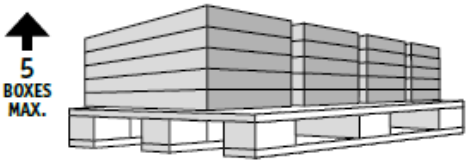

Antes de la colocación, asegúrese de que las baldosas no se apilen más de cinco.

Si tiene alguna duda o necesita aclaraciones, póngase en contacto con su representante local de Tarkett para obtener más información.

Tarkett

INSTALACIÓN

- Si las normas o regulaciones locales de construcción establecen alguna técnica de instalación especial o proporcionan consejos técnicos para este tipo de productos que no corresponden a estas instrucciones, nuestras instrucciones se subordinan automáticamente y solo deben considerarse como pautas.
- **Siempre tenga cuidado al cortar, hacer ranuras, etc., para asegurarse de que las tiras de cobre no se dañen, garantizando que todas las secciones de la superficie estén conectadas a tierra después de la instalación.**
- **Por lo general, las tiras de cobre se conectarán a la red eléctrica de puesta a tierra normal del edificio. En áreas altamente sensibles a la ESD, las tiras de cobre se conectarán a un sistema de puesta a tierra separado proporcionado por el usuario final. En todos los casos, la conexión a tierra debe cumplir con los códigos y regulaciones eléctricas y de construcción locales.**
- La instalación debe realizarse a temperatura ambiente entre 18°C y 26°C. La temperatura del piso debe ser de al menos 15°C. La humedad relativa del aire en las instalaciones debe ser del 35 al 65%. Mantenga la misma temperatura y humedad durante al menos 72 horas después de la instalación.
- Si se utiliza material de varias cajas, deben tener los mismos números de serie de fabricación y deben usarse en orden consecutivo. Las cajas de diferentes palets no deben mezclarse. Los palets deben instalarse en secuencia.
- Si se utiliza material de varios rollos, deben tener los mismos números de serie de fabricación y deben usarse en orden consecutivo.
- Corte los rollos a la longitud deseada y déjelas aclimatar y relajarse antes de la instalación. Esto es especialmente importante para longitudes más largas.
- El tiempo de montaje depende del tipo de sustrato, su capacidad de absorción, la temperatura y la humedad del aire en las instalaciones.
- **Los rollos deben instalarse de manera que se eviten las diferencias de color. Invierta los rollos siempre que sea posible, solape los bordes y córtelos.** Los bordes de fábrica deben solaparse y cortarse. Antes de solapar el rollo vinílico, recorte el borde de fábrica en el rollo inferior. Lo mejor es hacerlo trazando una línea de tiza y luego, utilizando un cuchillo de uso general y una regla, corte y retire la pieza de desecho. Solape la hoja superior y luego trace el borde inferior en el rollo superior con un cortador correctamente ajustado.
- Frote a fondo la superficie para asegurarse de que el revestimiento del piso haga buen contacto con el adhesivo y que se elimine todo el aire. Asegúrese de que la herramienta utilizada para frotar el revestimiento del piso no raye la superficie. Una escoba no es adecuada para este propósito. Utilice un rodillo para pisos (aproximadamente 65 kg) y ruede transversalmente sobre el piso.

INSTALACIÓN DE ROLLOS

- La conexión a tierra se logra con las tiras de cobre.
- Los rollos se adhieren completamente con un adhesivo conductivo de alta calidad con propiedades conductoras permanentes, espátula A1/A2. **Consulte las instrucciones del fabricante del adhesivo en cuanto a cobertura, tiempo de apertura, etc.** Ejemplos de adhesivos adecuados se pueden encontrar en professionals.tarkett.com.
- **Sobre las tiras de cobre, aplique un adhesivo conductivo de alta calidad con propiedades conductoras permanentes utilizando un pincel.**

Conexión a tierra de los rollos:
Se coloca una tira de cobre longitudinalmente debajo de cada hoja, aproximadamente a 200 mm del borde.
Las tiras debajo de cada hoja se conectan con tiras en dirección perpendicular a las hojas en ambos extremos del área y se conectan a tierra.

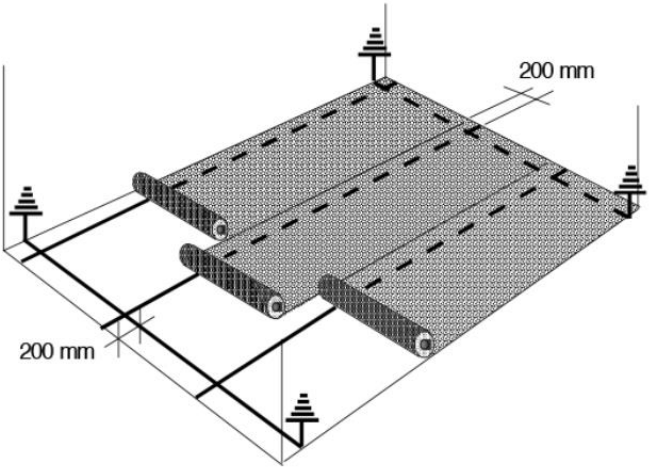

Si tiene alguna duda o necesita aclaraciones, póngase en contacto con su representante local de Tarkett para obtener más información.

Tarkett

INSTALACIÓN DE BALDOSAS

- La conexión a tierra se logra con las tiras de cobre.
- Las baldosas adhieren completamente con un adhesivo conductivo de alta calidad con propiedades conductoras permanentes, espátula A1/A2. **Consulte las instrucciones del fabricante del adhesivo en cuanto a cobertura, tiempo de apertura, etc.** Ejemplos de adhesivos adecuados se pueden encontrar en professionals.tarkett.com.
- **Sobre las tiras de cobre, aplique un adhesivo conductivo de alta calidad con propiedades conductoras permanentes utilizando un pincel.**
- Las baldosas se pueden instalar en la misma dirección o en un patrón de damero.

Conexión a tierra de las baldosas:
Las tiras debajo de cada fila se conectan con tiras en dirección perpendicular a la dimensión más corta de la habitación cada 10 m y se conectan a tierra. Vea la figura.

1/ Baldosas Eclipse SD
2/ Adhesivo conductor
3/ Tiras de cobre
4/ Conexión a tierra

- Antes de comenzar la instalación, determine el método de colocación teniendo en cuenta la forma de la habitación y el diseño a instalar. La instalación debe comenzar desde el centro de la habitación y terminar a lo largo de las paredes.
- Cuando se instala en sistemas de piso elevado, por lo general no se requiere una conexión a tierra separada, ya que esto se logra mediante el adhesivo y la estructura metálica. Se debe obtener asesoramiento sobre la conductividad del fabricante del sistema de piso elevado.

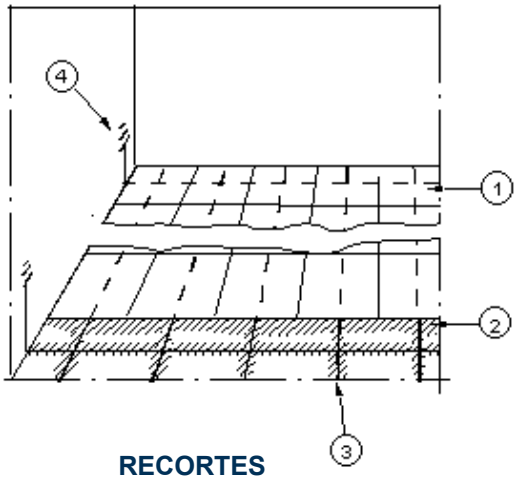

SOLDADURA

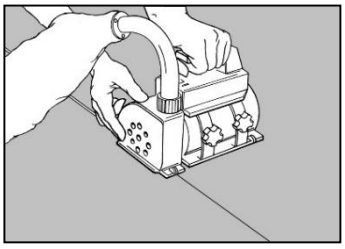

Los rollos se sueldan en caliente. No suelde hasta que el adhesivo se haya unido por completo, espere 24-48 horas. Las juntas se biselan o se ranuran hasta aproximadamente el 3/4 del grosor utilizando una herramienta de ranurado manual o una máquina antes de la soldadura.

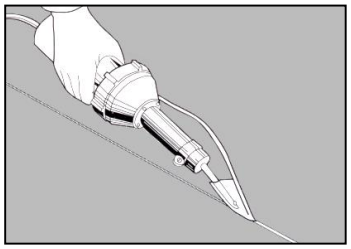

Suelde con aire caliente y una boquilla de soldadura Tarkett Speed. Realice una prueba de soldadura en un trozo sobrante antes de comenzar el trabajo, para ajustar la velocidad y la temperatura.

RECORTES

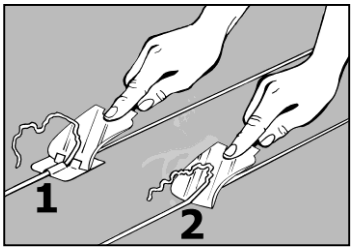

PRECAUCIÓN: Las costuras soldadas deben enfriarse a temperatura ambiente antes de recortar. Comience a recortar donde comenzó a soldar. Se recomienda realizar todo el recorte del hilo de soldadura en dos etapas: recorte áspero y recorte fino.

INSPECCIÓN

- El trabajo debe completarse con una inspección. Asegúrese de que el piso recién instalado esté libre de residuos de adhesivo y que la unión sea consistente sin burbujas.

DESPUÉS DE LA INSTALACIÓN

- Siempre proteja el piso con papel grueso, tablero duro o similar durante el período de construcción. Si utiliza cinta, esta no debe aplicarse directamente sobre la superficie del piso.
- ¡IMPORTANTE! Restrinja el tráfico peatonal durante 24 horas después de la instalación. No permita tráfico pesado, cargas rodantes o la colocación de muebles durante 72 horas después de la instalación. La mayoría de los proveedores de adhesivos para suelos especifican 72 horas antes de que se alcance la resistencia final.

PARA OBTENER LOS MEJORES RESULTADOS

- Utilice solo los adhesivos recomendados por el fabricante de adhesivos.
- Utilice un sistema de esterillas en las entradas para protegerse del polvo y la suciedad. El caucho puede causar decoloración en el piso.

GENERAL

- Póngase en contacto con su representante de Tarkett si tiene alguna duda sobre alguna parte de la instalación.
- Esta información está sujeta a cambios y mejoras continuas.

EXCLUSIÓN DE RESPONSABILIDAD

- Aunque Tarkett pueda enumerar una selección de fabricantes y tipos de adhesivos, compuestos niveladores y membranas impermeabilizantes de superficie, no garantizamos los productos mencionados. La lista de productos y fabricantes no está garantizada como completa o actual. Tarkett no aceptará responsabilidad por el mal funcionamiento de estos productos en conjunción con cualquiera de sus productos.

Si tiene alguna duda o necesita aclaraciones, póngase en contacto con su representante local de Tarkett para obtener más información.

Tarkett